FPS PE mit Schmutzwasserpumpe FUP NI

Bei den **FELUWA Fertigpumpstationen der Baureihe FPS** handelt es sich um anschlussfertige Pumpstationen zum Erdeinbau mit robusten **Abwasserpumpen** aus GG zur Förderung von häuslichem Abwasser mit Fäkalien, Schmutzwasser oder Regenwasser. Das anfallende Medium wird in einen Schacht aus Beton oder PE geleitet und vollautomatisch in den Kanal entsorgt.

Die Fertigpumpstationen können zur Druckentwässerung über lange Distanzen oder als Hebeanlage zum Erdeinbau eingesetzt werden.

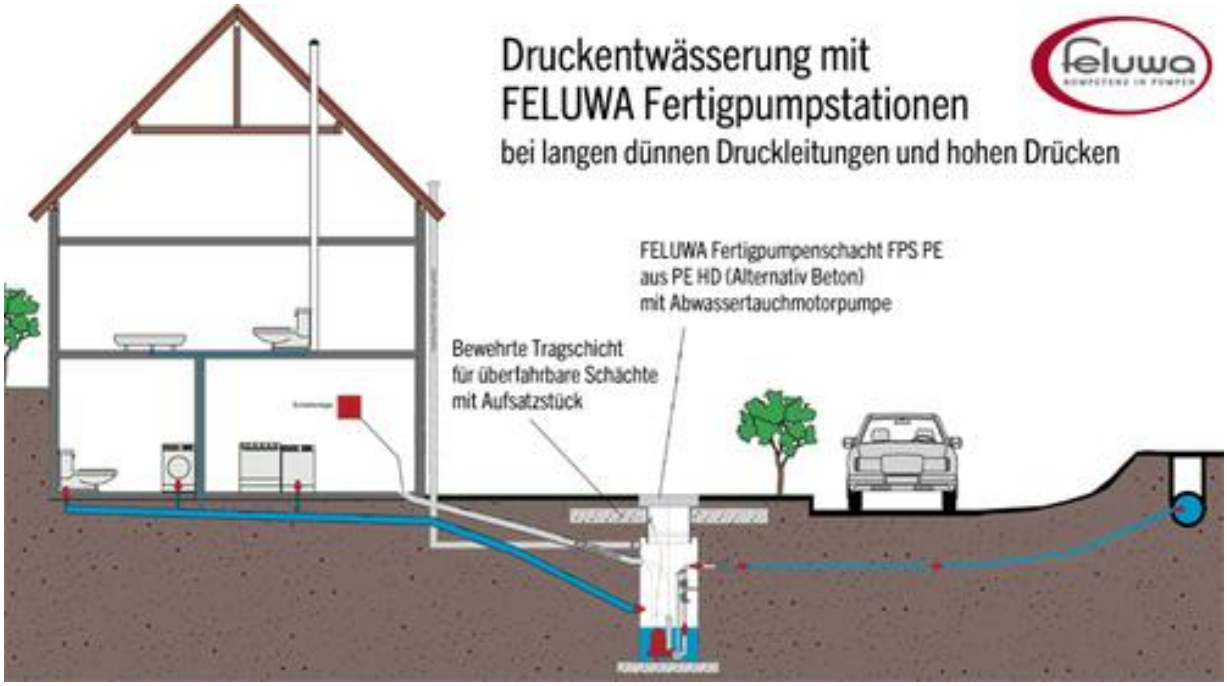

Bei den Pumpen der Baureihe **FELUWA FTP1-9** zerkleinert das **serienmäßige Zerförderer-System** dabei die faserigen Feststoffe im Abwasser und gewährleistet so einen verstopfungsfreien Betrieb.

Die Baureihen FELUWA CUTTER und FSP mit einer DN 50 Hydraulik und Schneidrad können zur Druckentwässerung bei langen und kleinen Druckleitungen eingesetzt werden. Weiterhin bietet FELUWA Freistromrad- und Einkanalradpumpen mit einer Hydraulikgröße von DN 65 bis DN 350 für jede gewünschte Förderleistung die passende Lösung.

Ebenso können die Tauchmotorpumpen der Baureihe **FELUWA FUP** für Schmutzwasser (ohne Fäkalien) oder **komplette Abwasserhebeanlagen** im Schacht montiert werden.

Lieferbar sind **Fertigpumpstationen** im Beton- oder PE Schacht. Dabei sind die Pumpen und die komplette Rohrleitung bereits im Schacht installiert bzw. vorinstalliert.

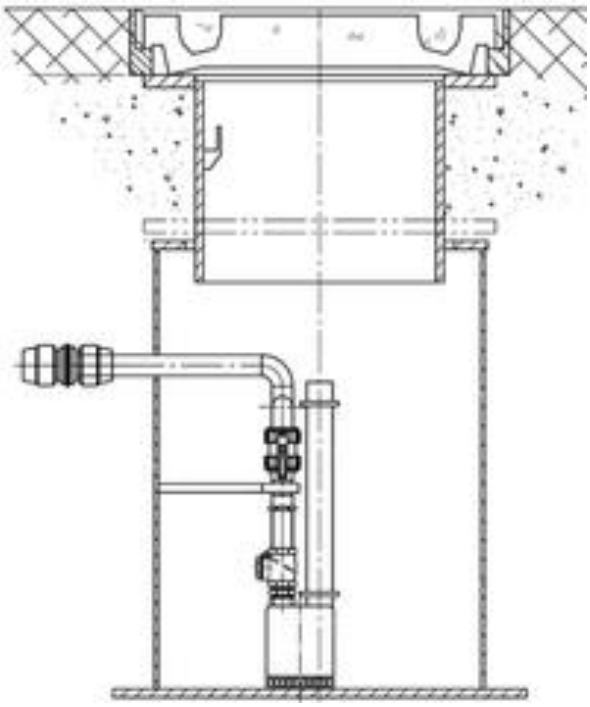

FPS PE mit Schmutzwasserpumpe FUP NI

- Fertigpumpstation im PE HD Schacht
- Einzel- oder Doppelanlage
- Pumpe aus Edelstahl mit Feststoffsieb
- Für Schmutzwasser bis 10mm Korngrößen
- Als Kellerentwässerungspumpe oder zum Einbau im Schacht
- 0,25 - 1,5 kW
- Förderhöhen bis 21 m
- Förderleistungen bis 26 m^3/h